Wir sind auch in diesem Jahr für Fragen rund um Ihren Pool für Sie erreichbar.

Springen Sie nicht einfach Hals über Kopf ins kalte Wasser!

Unser Serviceleistungen:

Wartung ihrer Pooltechnik

Reinigung ihrer Poolanlage

Inbetriebnahme / Winterservice

Filtersandwechsel

Verkauf und Lieferung von Wasserpflegemitteln und Zubehör

Kontrolle und Justierung von Mess- und Regelgeräten, Wasseranalyse

Reparaturen, Wartung und Sanierung

Energieberatung

Verleih von Beckenreinigern und Tauchpumpen

Poolsitting während der Urlaubszeit

Sie haben Fragen?
Diese beantworten wir Ihnen gerne!

Sie erreichen uns wie gewohnt:

Telefonisch 02243 / 840 345

WhatsApp 0171 / 481 93 88

Email poolbau@fuchs-eitorf.de

FRÜHKAUFAKTION
gültig bis 30.04.2023

Mareva

Behandlungsmethode REVATOP und REVACIL

REVATOP 12% 5 Liter (regulärer Preis)		**17,50 €**
REVATOP 12% 20 Liter (regulärer Preis)		**59.- €**
Beim Kauf von		
3 x REVATOP 12% 5 Liter	~~**52,50 €**~~	**40.- €**
3 x REVATOP 12% 20 Liter (regulärer Preis)	~~**177.-€**~~	**150.- €**
zusätzlich beim Kauf von 3 x 5 l oder 3 x 20 l		
REVACIL+ 5 Liter	~~**69.- €**~~	**59,- €**
Flockkartuschen (6)	~~**19,90 €**~~	**15.- €**

Behandlungsmethode Aktiv-Sauerstoff und TOP 3

AKTIV-Sauerstoff 5 kg (Granulat)	~~**98.- €**~~	**85.-€**
TOP 3 Anti Algen	~~**72.- €**~~	**65.-€**
zusätzlich beim Kauf eines SETs Aktiv-Sauerstoff und TOP 3		
Flockkartuschen (6)	~~**19,90 €**~~	**15.- €**

Ihre gewünschten Wasserpflege-Produkte sowie Zubehör liefern wir auch gerne gegen eine kleine Anlieferungspauschale in Höhe von 5.-€ zu Ihnen nach Hause!

Mit Ihnen gemeinsam freuen wir uns auf eine erfrischende, schöne und sonnige Poolsaison 2023

iAquaLink®+ Eine App, eine Smart-Pool-Umgebung, das beste Poolerlebnis

NEU 2023

Dein smart pool, zu jeder Zeit & überall

- Statusabfrage, Anpassung von Einstellungen und Funktionen des Beckens mit iAquaLink®+.
- Erhalten Sie personalisierte Empfehlungen oder genießen einen ideal auf Ihre Bedürfnisse abgestimmtes Becken.

Absolute Kontrolle

- Einfaches Setup: Geführte Schritt-für-Schritt Einleitung in der App.
- Ein stets badebereites Becken. Sind Maßnahmen erforderlich, werden Sie benachrichtigt.
- In-App-Empfehlungen
- Sichere App gemäß höchster Datenschutz-Standards (DSGVO-konform)

Eine sich weiter-entwickelte Smart-Pool-Umgebung

- Best-in-Class-App-Erlebnis mit speziellen Anzeigen für Empfehlungen und Einstellungen.
- Profitieren Sie von neuen Funktionen und Verbesserungen dank regelmäßiger App-Update.
- Automatische OTA-Updates (over-the-air) für stets aktuelle Software.

Dashboard "Mein Pool"

- Überprüfen Sie auf einen Blick den Status des Beckens, um zu sehen, ob es badebereit ist.
- Wettervorhersage
- Anzeige der wichtigsten Wasserparameter mit farbcodierten Symbolen
- In-App Info- und Fehlermeldungen, wenn Maßnahmen erforderlich sind.

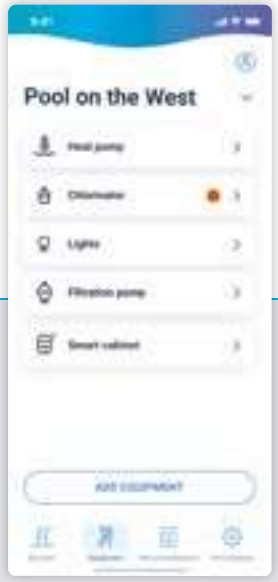

Dashboard "Equipment"

- Zugriff auf alle angeschlossenen Geräte im Becken. Die Farbgebung des Equipment-Punktes zeigt an, ob Maßnahmen erforderlich sind.
- Fügen Sie einfach neue Poolausrüstung hinzu und lassen Sie sich vom intelligenten "App-Pairing-Prozess" begleiten.

Menü "Empfehlungen"

- Erhalten Sie Empfehlungen für ein besseres Nutzungserlebnis.
- Umfangreicher Hilfebereich, direkter Zugriff auf Bedienungsanleitungen oder Online-Hilfe.

Menü "Pool Einstellungen"

- Alle Informationen über das Becken (Bezeichnung, Typ, Standort ...).
- Teilen Sie das Pool-Management ganz einfach mit Familie und Freunden (per QR-Code, SMS, E-Mail).

SCHON GEWUSST?

> Eine neue App für den smarten Pool
Die meisten unserer Neuheiten im Bereich von Produkten mit integrierter Konnektivität sind direkt mit neuen App iAquaLink®+ steuerbar.

> Es entsteht eine neue Smart-Pool-Umgebung
Neu erscheinende smarte Produkte werden die App iAquaLink®+ verwenden, um eine umfangreiche Smart-Pool-Umgebung zu schaffen, die für maximale Flexibilität und das perfekte Poolerlebnis sorgt.

iAquaLink®+ : Eine umfassende Lösung

iAquaLink®+ist eine einfache und sich weiterentwickelnde App für die neuen Smart-Pool-Lösungen von Fluidra.

Ganz gleich, ob die App eines oder mehrere angeschlossene Geräte verwaltet, genießt der Poolbesitzer stets ein perfektes Poolerlebnis.

Ich möchte eine vernetzte Wärmepumpe

Welche Geräte?

AstralPool ProElyo Touch* & Evoline* Wärmepumpen

Zodiac Z350iQ Wärmepumpen

Spezielles Dashboard

- Wassertemperaturmessung und Einstellung Sollwert für die Beckenheizung oder -kühlung
- Auswahl/Einstellung des Wärmepumpen Betriebsmodus
- "Info"-Menü zur Anzeige aller Betriebsdaten für eine einfache Diagnose

Erhalten Sie Benachrichtigungen, wenn Maßnahmen erforderlich ist

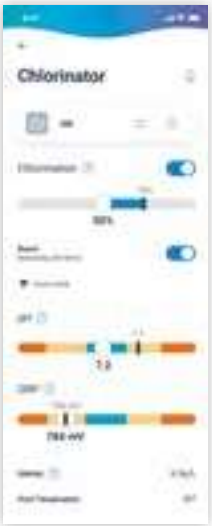

Ich möchte eine vernetzte Salzelektrolyseanlage

Welche Geräte?

Zodiac eXPERT* Salzelektrolysegeräte

Spezielles Dashboard

- Chlorproduktion und Betriebsart (Normal, Boost, Low)
- pH- & ORP-Ist- und Sollwerte mit farbiger Anzeige (je nach Modell)
- Salzgehalt und Wassertemperaturmessung
- "Info"-Menü zur Anzeige aller Betriebsdaten für eine einfache Diagnose

Erhalten Sie Benachrichtigungen, wenn Maßnahmen erforderlich ist

Ich möchte eine umfassende vernetzte Smart-Pool-Lösung

Beheizung und Wasseraufbereitung in einer App mit der gleichen Nutzererfahrung

- Dashboard "Mein Pool"
- Beckenstatus auf einen Blick, mit farbiger Anzeige von pH-Wert und Temperatur
- Benachrichtigungen, wenn Maßnahmen erforderlich sind
- Dashboard "Equipment", über das auf alle angeschlossenen Geräte im Becken zugegriffen werden kann.
- Die Farbgebung des jeweiligen Equipment-Punktes zeigt an ob, Maßnahmen erforderlich sind.
- Umfangreicher Hilfebereich, direkter Zugriff auf Bedienungsanleitungen oder Online-Hilfe.
- Teilen Sie das Pool-Management ganz einfach mit Familie und Freunden (per QR-Code, SMS, E-Mail).

iAquaLink® COMPATIBLE

iAquaLink® CONTROL

SCHON GEWUSST?

Achten Sie auf das iAquaLink®+ control & iAquaLink®+ kompatibel Symbol im Katalog, um die neuen Smart-Pool-Lösungen zu erkennen, welche die App iAquaLink®+verwenden.

** mit den optionalen iQBridge RS WLAN Gateway.*

AKKU POOLROBOTER

FREERIDER™

FREEDOM TO MOVE

NEU 2023

MAXIMALE PERFORMANCE
GANZ OHNE KABEL

KABELLOSE FREIHEIT

ZYKLON-TECHNOLOGIE

AGILE FORTBEWEGUNG

> FREERIDER™

Maximale Performance ganz ohne Kabel

FREEDOM TO MOVE

> KABELLOSE FREIHEIT

Ganz ohne Kabel ist der FREERIDER™ im Alltag leicht zu bedienen und nimmt nur wenig Platz in Anspruch. Seine langlebige Lithium-Ionen-Batterie gewährleistet einen vollständigen Reinigungszyklus (2h30) und lässt sich in nur 4 Stunden wieder vollständig aufladen. Die iAquaLink™ App sorgt dank der sofortigen Anzeige der Akkukapazität, durch Benachrichtigungen zum Ende des Zyklus oder zu Aktualisierungen aus der Ferne für noch mehr Freiheit in der Poolreinigung.

> ZYKLONTECHNOLOGIE

Die patentierte Zyklontechnologie ist leistungsstark und langlebig. Die Helix-Rotationsbürsten, die große Ansaugöffnung sowie die zweistufige Filtration sorgen für effizientes Ansaugen auch von feinsten Verschmutzungen.

> AGILE FORTBEWEGUNG

Der FREERIDER™ ist für den Einsatz in allen Schwimmbeckenformen und auf allen Oberflächen konzipiert. Dank seiner integrierten intelligenten Sensoren sorgt er für eine optimale Reinigungsabdeckung des Beckens. Zudem besticht der FREERIDER™ durch sein exklusives Design und seine Agilität.

NEU 2023

Z350 iQ

+ Effiziente Wärmepumpe
+ Mit vertikalem Luftauslass
+ Integrierte Konnektivität

3 JAHRE GARANTIE

5 JAHRE GARANTIE AUF DEN KOMPRESSOR

10 JAHRE GARANTIE AUF DEN KONDENSATOR ANTI-KORROSION

INVERTER · iAquaLink CONTROL · -7°C MIN. AIR TEMP · MADE IN EUROPE · PROFESSIONAL ADVICE RECOMMENDED

Lieferbar ab März 2023

AUSSTATTUNG

- Vertikaler Luftauslass
- WLAN-Konnektivität
- Gehäuse aus recyclingfähigem Polypropylen und galvanisiertem Stahl
- LCD-Display
- Heizvorrangschaltung (Steuerung der Filterpumpe)
- Invertertechnik (frequenzgeregelter Kompressor und Lüfter) – 3 Heizstufen:
  - Modus EcoSilence zur ökonomischen, besonders leisen Poolbeheizung
  - Modus Smart zur intelligenten, automatischen Poolbeheizung in Abhängigkeit von Ist- und Solltemperatur des Wassers
  - Modus Boost für schnellstmögliche Poolbeheizung bei maximaler Leistung
- Automatischer Kühlmodus
- Automatischer Abtauvorgang (durch Zyklusumkehr)
- Wasserkondensator aus Titan

IM LIEFERUMFANG ENTHALTENES ZUBEHÖR

Winterabdeckung	Kondensatauffang-Kit	2 PVC-Reduzierung Ø 40/50	2 PVC-Anschluss Ø 40 und 45° Ø 50	Schwingungs-dämpfer	Kostenlose App

OPTIONALES ZUBEHÖR

	PSA Net-Reinigungsmittel (5 L Kanister u. 1 Sprühflasche)
	Spezielles Produkt zur Pflege der Wärmepumpe und insbesondere zur Reinigung des Verdampfers.
Artikelnummer	WMA03491 B1
UVP inkl. MwSt.	**€ 145,–**

GRÖSSE (MM) UND GEWICHT

	Z350 iQ MD4	Z350 iQ MD5	Z350 iQ MD6
Gewicht (kg)	41	46	47

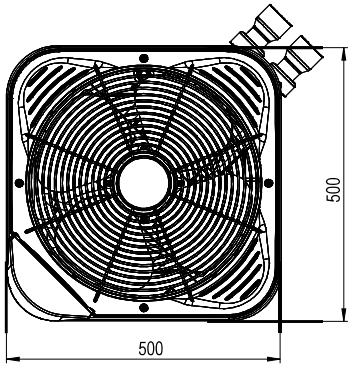

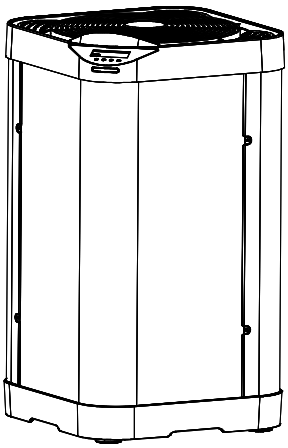

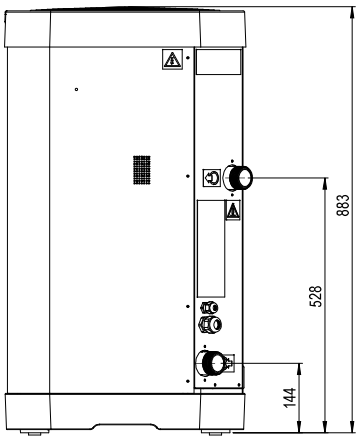

Ausführliche technische Infos und Maßdetails finden Sie im Datenblatt bzw. der Anleitung